stilevs

KULLANMA KILAVUZU





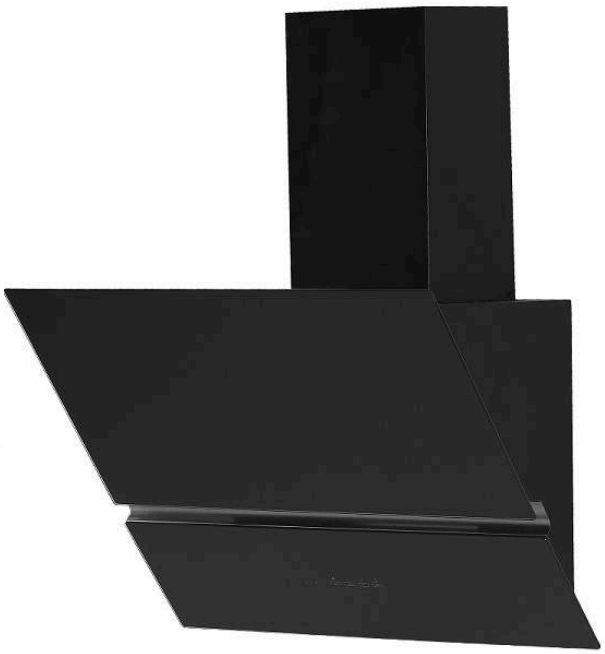

CE

KULLANIM KILAVUZU KAPSAMI

Sn müşterimiz aşağıda verilen bölümlerde cihazı verimli ve güvenli şekilde kullanmanızı sağlayacak bilgiler mevcuttur. Lütfen cihazı takmadan önce dikkatlice okuyunuz.

CİHAZIN KULLANIM ÖMRÜ 10 YILDIR



Davlumbazı kullanmadan önce dikkat edilecek önlem ve hususlar.



Davlumbazın teknik özellikleri



Davlumbaz teknik ölçüleri



Davlumbaz elektrik bağlantı şemaları

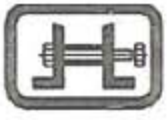

Davlumbaz montaj bağlantı bilgileri



Davlumbaz kullanım bilgileri



Davlumbaz bakım bilgileri

CİHAZINIZ TOPRAKLI ÜRETİLMİŞTİR
TOPRAKSIZ PRİZ TEHLİKELİDİR

KULLANMADAN ÖNCE DİKKAT EDİLECEK ÖNLEM VE HUSUSLAR

Bölüm 1

1... Ürünün elektrik ve montaj bağlantıları konu, ile bilgili servis elemanı tarafından yapılmalıdır.

2...Çalışma gerilimi 220-240 volttur. Daha düşük veya daha yüksek gerilimlerde çalıştırmayınız.

3...Sobaların bağlı olduğu bacalara, atık gazın atıldığı bacalara veya alev yükselen bacalara bağlantı yapmayınız.

4...Ürünü topraklama bağlantısı olan bir prize takınız.

5...Alev alan yiyecekler cihazın altında pişirilmemelidir.

6... Cihazda aluminyum filtre yerine diğer malzemeler kullanmayınız.

7...Cihazın montaj işlemini tamamlamadan fişi prize takmayınız.

8... Cihazı aluminyum filtresiz çalıştırmayınız.

9... Cihazın aydınlatma lambaları uzun süre yanık kaldığı zaman dokunmayınız.

10... Cihaz çalışırken aluminyum filtrelerini çıkarmayınız.

11... Cihaz çalışırken direkt olarak fişten kapatmayınız. Kontrol panelinden kapatınız.

12... Cihaz temizliği periyodik sürelerle yapılmalıdır.

13... Davlumbazın alt yüzeyi ile ocak arasındaki yükseklik elektrikli ocaklarda 65 cm gazlı yada mix ocaklarda 75 cm olmalıdır.

14... Ambalaj malzemeleri tehlike oluşturabileceği için çocuklardan uzak tutunuz.

15... Ocak üzerine tencere veya tavayı koyduktan sonra davlumbazınızı çalıştırınız.

16... Mutfak havasını kokulardan ve yemek pişirirken oluşan buhardan arınmak için pişirme veya kızartma işlemi bittikten sonra 15 dakika daha çalıştırınız. bu işlem için kontrol panelindeki timer butonunu kullanabilirsiniz.

17... Davlumbaz çalışırken, özellikle gazlı ocaklar ile aynı anda kullaınldığında ortama temiz hava girmesini sağlayınız.

18... Cihazın herhangi bir sebeple arızalandı ise en yakın servise başvurunuz.

19... Yukarıdaki uyarılara uyulmamasından kaynaklanan sorunlardan firmamız sorumlu olmayacaktır.

TEKNİK ÖZELLİKLERİ

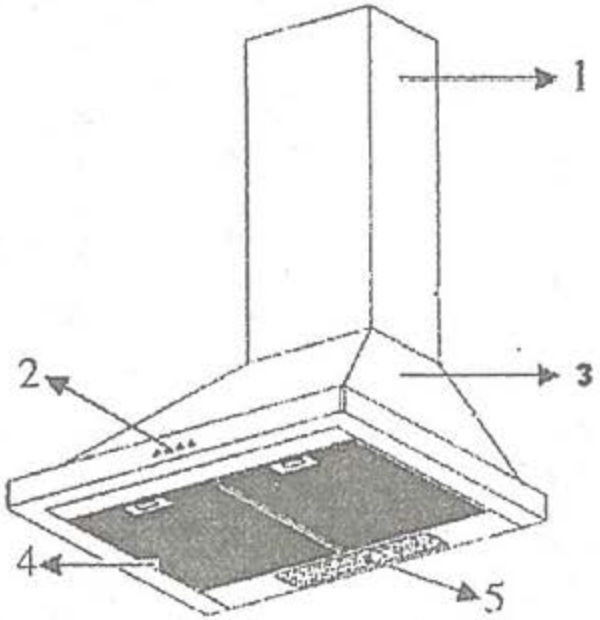

1-Baca

2-Kontrol paneli

3-Davlumbaz gövdesi

4-Alüminyum filtre

5-Aydınlatma lambası

DAVLUMBAZ TEKNİK ÖZELLİKLERİ	
BOY	**600-900 mm**
EN	**475 mm**
YÜKSEKLİK	**min 706 mm / max 980 mm**
KUMANDA	**BASMALI BUTON 7 DOKUNMATİK**
EMİŞ GÜCÜ	**650 - 1000 M3**
LAMBA GÜCÜ	**1x2 W / 2x1 W**
MOTORGÜCÜ	**190 W / 230 W**
TOPLAM GÜÇ	**192 W / 232 W**
HAVA ÇIKIŞ BORUSU ÇAPI	**120 mm**
BESLEME GERİLİMİ	**220-230V~50Hz**

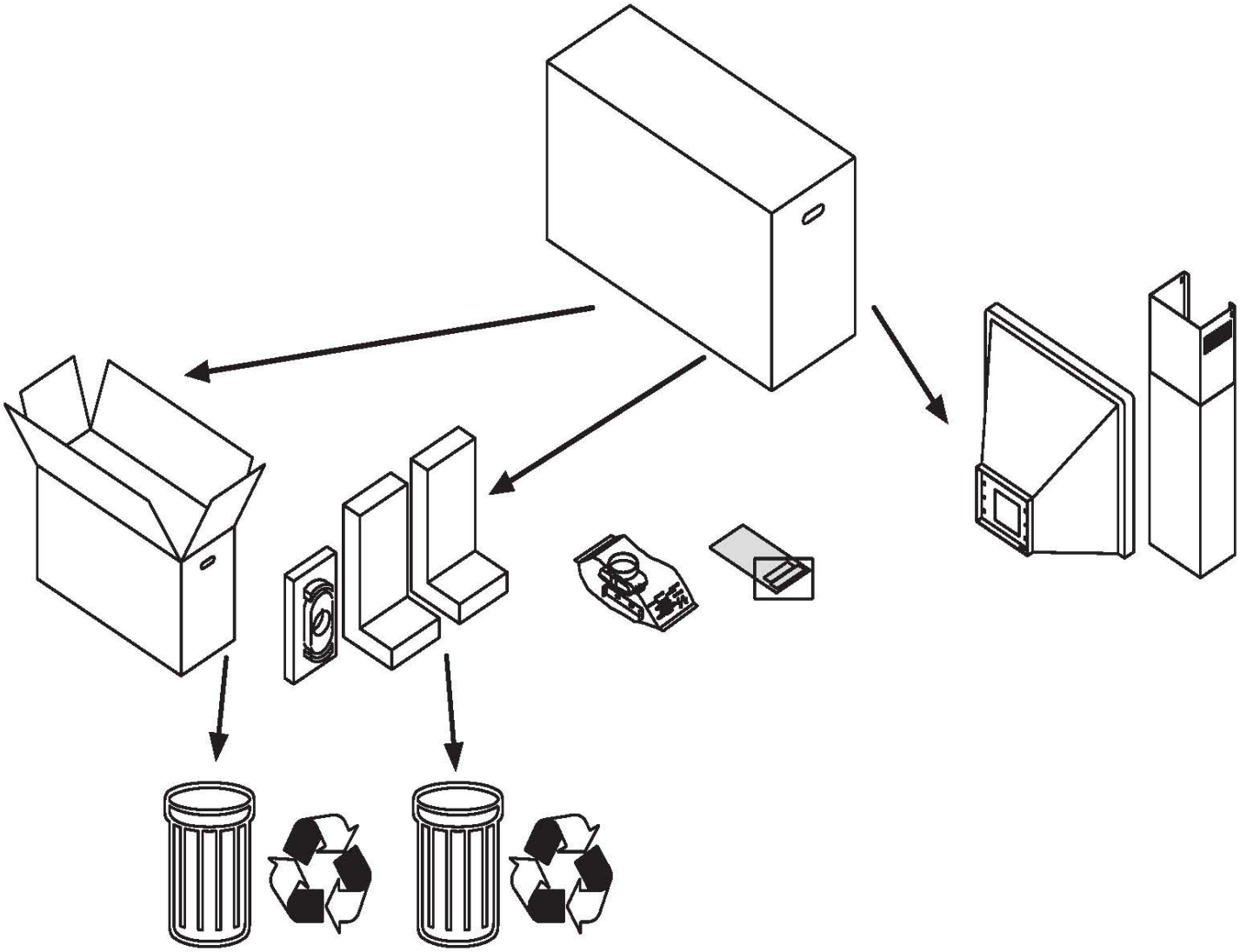

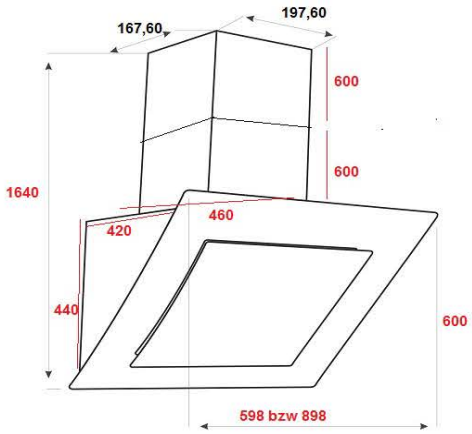

CARNETTO 2010

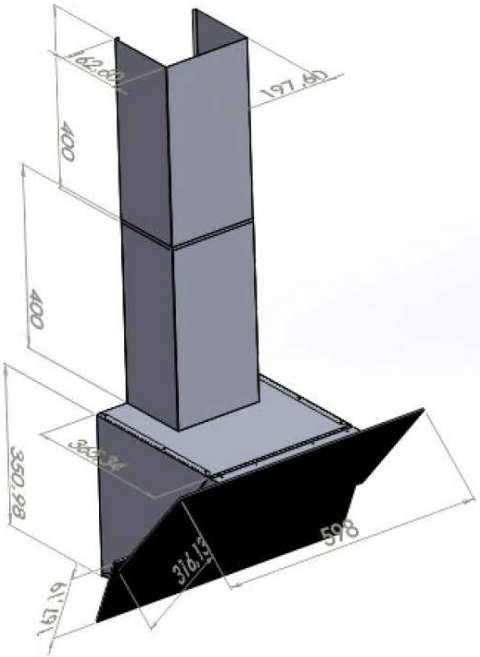

ELEKTRİK BAĞLANTI ŞEMASI

Bölüm 4

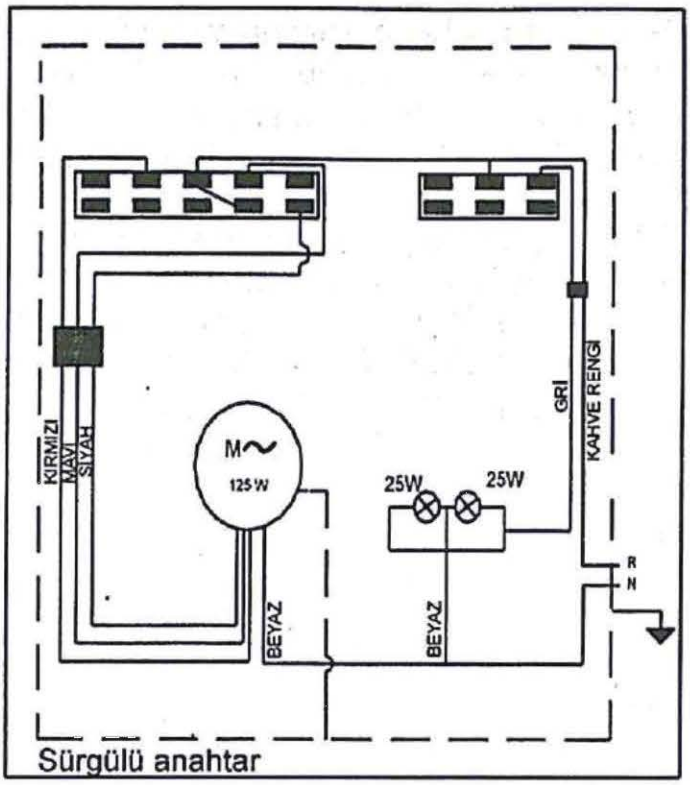

Sürgülü anahtar

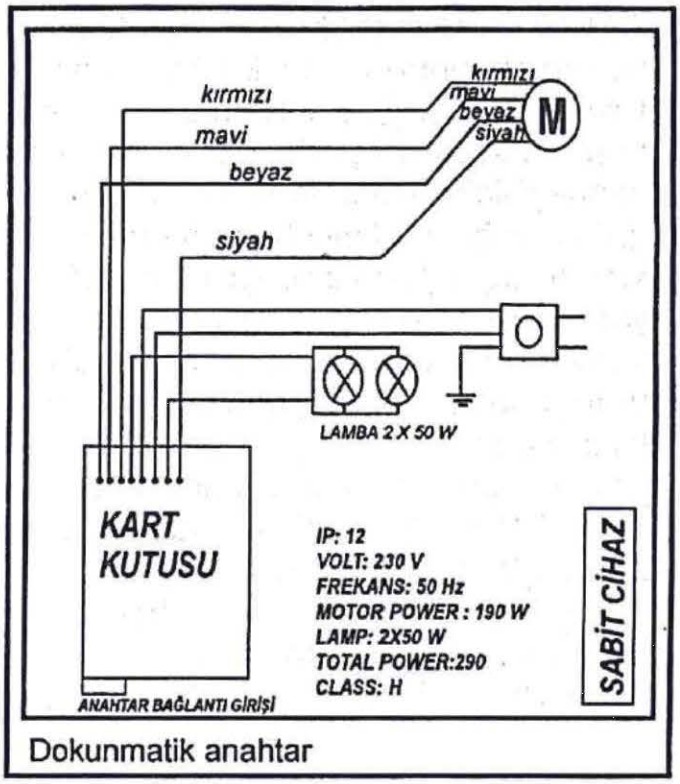

Dokunmatik anahtar

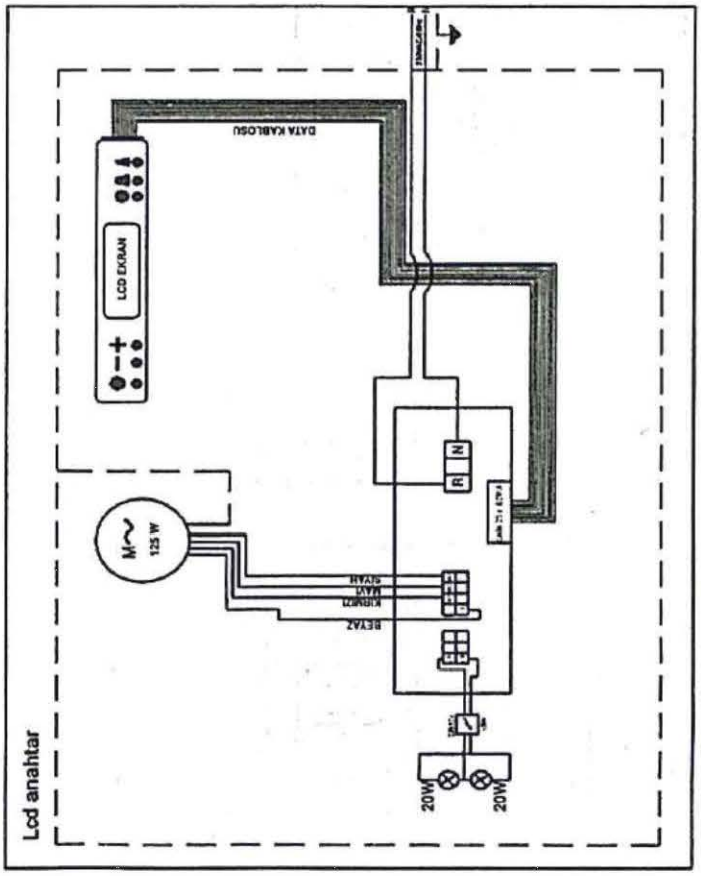

Lcd anahtar

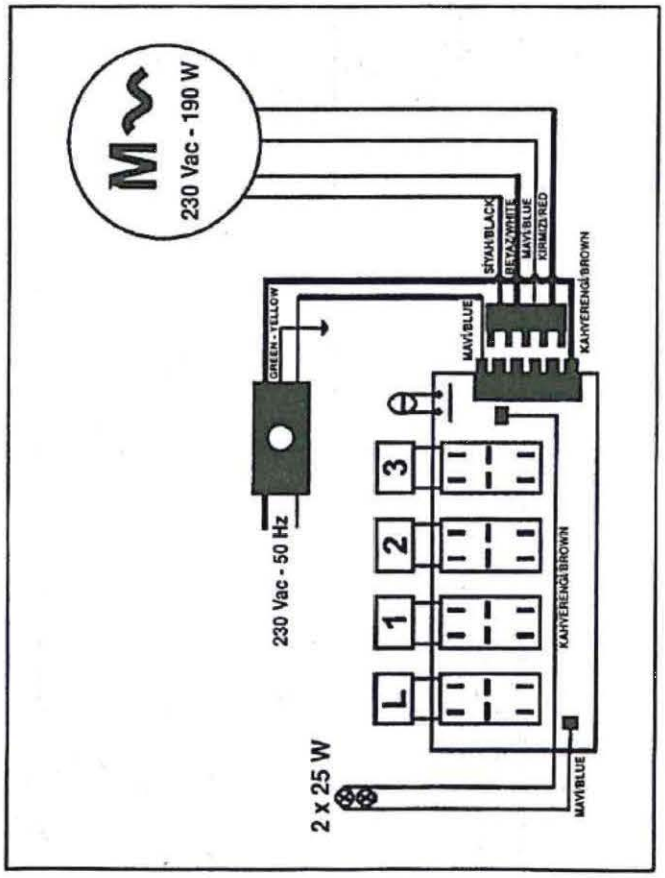

1. Ocak ile davlumbazın alt yüzeyi arasında 700 mm kalacak şekilde montaj yapmak istiyorsak metre ile ocak yüzeyinden başlayarak 700+290 :990 mm'ye çizgi çizilir. Çizilen çizgi sağ ve sol kenarlara ortalanır. Ortalanmış merkezden her iki tarafa 67.5 mm eksen çizgisi çizilir. Çizilen iki noktadan çap 6 mm Matkap ile delik delinir, dubeller yerine çakılır ve askı kancaları takılır.
2. Davlumbazın ikinci baca montajı şu şekilde yapılır; tavan yüzeyinden 75 mm alt kısma doğru çizgi çizilir. Çizginin sağ ve sol kısma eşit olması sağlanır. Çizginin her iki yanına 50 şer mm çizgi çizilir ve daha sonra bu iki çizgiden delinir. Çap 8 dubel takılır ve çap 2,5 mm sunta vidası ile dubel arasında 2 mm kalana kadar sıkılır. Daha sonra ürün yerine takılır ve iç bacasının montajı yapılarak montaj işlemi tamamlanır.

İşlem sırası
1 nolu işlem: Askı kancasının montajı
2 nolu işlem: Baca bağlantı sacının montajı
3 nolu işlem: Davlumbazın asılması
4 nolu işlem: Davlumbazın alt baca montajı
5 nolu işlem: Elektrik bağlantısının yapılması

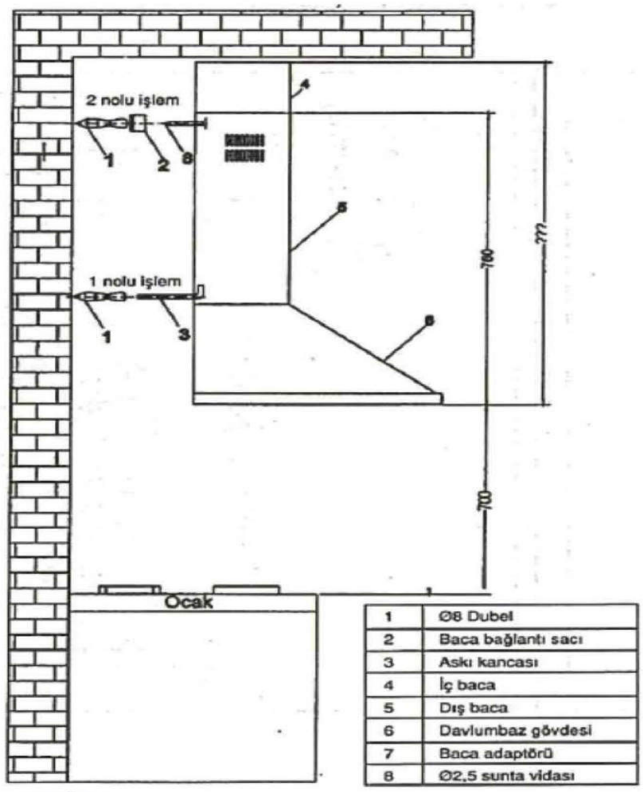

1	Ø8 Dubel
2	Baca bağlantı sacı
3	Askı kancası
4	İç baca
5	Dış baca
6	Davlumbaz gövdesi
7	Baca adaptörü
8	Ø2,5 sunta vidası

RESİM-1

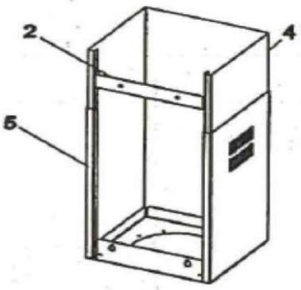

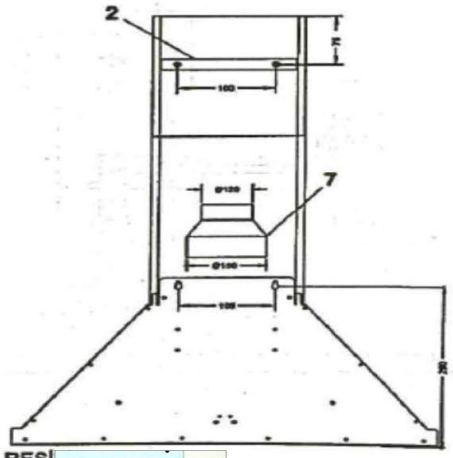

RESİ

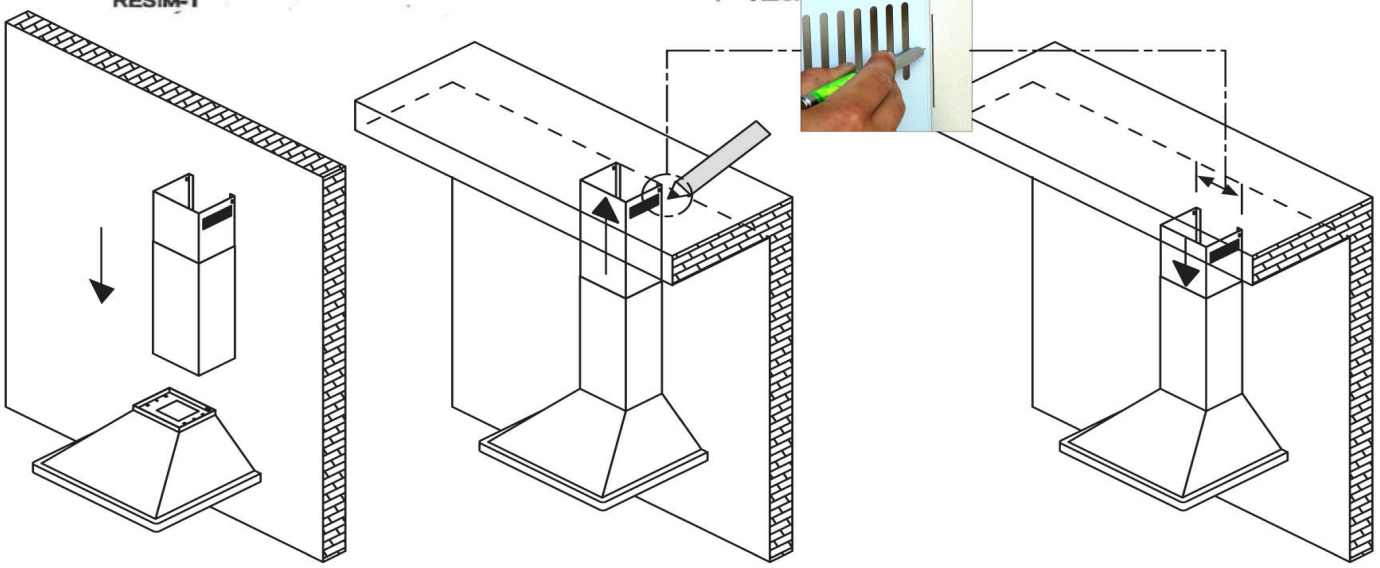

Bölüm 6-1



A	ON-OF TUŞU
B	EKSİ TUŞU
C	ARTI TUŞU
D	TİMER TUŞU
E	LAMBA TUŞU
F	ALARM TUŞU

Lcd Anahtarlı Davlumbaz Kontrol Kartı Özellikleri

⏻ **On/Off Tuşu:** Motoru çalıştırmaya veya durdurmaya yarar. Motor, başlangıçta 2.devirde çalışır. Devir sayısı, ekran solundaki bar kademeleri ve pervanenin dönüş hızı ile ifade edilir.

— **Eksi Tuşu:** Motoru çalışıyorsa bu tuşa her basışta, motor devri 1. devre gelene kadar azalır. Ayrıca timer değerini azaltmaya yarar. Ekranda, barların sayısı ve pervanenin dönüş sayısı ile ifade edilir.

+ **Artı Tuşu:** Motoru çalışıyorsa bu tuşa her basışta motor en üst devire gelene kadar yükseltmeye yarar. Ayrıca timer değerini yükseltir. Ekranda, barların sayısı ve pervanenin dönüş hızı ile ifade edilir.

Kapanma Timer Tuşu: Motoru çalışıyor iken bu tuşa basıldığı zaman 15 dakikalık başlangıç timer değeri gösterilir ve saat ikonu 5 kez flaş yapar. Saat ikonu timer değeri bitene kadar ekranda gösterilir. Timer bittiğinde motor durur ve lamba yanıyorsa söner.

Alarm Timer Tuşu: Motoru çalışıyor olmasından bağımsız olarak bu tuşa basıldığında ekranda, 5 dakikalık alarm timer'i başlangıç değeri gösterir ve çan ikonu 5 kez flash yapar. Çan ikonu timer süresi bitene kadar ekranda gösterilir. Timer bittiğinde buzer 20 saniye çalar ve çan ikonu flashlar. Buzer çalarken alarm timer tuşuna basılarak buzer susturulabilir.

Her ikisi içinde geçerli olmak üzere; Flashlama esnasında EKSİ veya ARTI tuşlarına basarak timer değeri 1 dakika ile 9 saat 59 dakika arasında ayarlanabilir. EKSİ veya ARTI tuşlarına basılı tutulduğunda timer değeri hızlı artar veya azalır. Timer kurulu iken timer tuşuna basıldığında timerin o anki değeri ekranda gösterilir. Başlatılan bir timer iptal edilmek isteniyorsa başlatılan timer tuşuna tekrar basılır ve EKSİ tuşuna basılarak timer sıfırlanana kadar azaltılır.

Bölüm 6-2

Lamba Tuşu: Lambayı açıp kapatmaya yarar. Lamba açıkken ekranın sağında lamba ikonu görünür.

Boost Ayarlama: Motor en üst devirde çalışıyorken ARTI tuşuna bir kez daha basarak boost moduna geçilir. Motor boost modunda; 3'er dakika ara ile bir alt devire geçer ve boost modundan çıkarak sürekli 2.devirde döner.Boost modunda iken ekranda TURBO ikonu flash yapar. Motorun devri değiştirilirse boost modundan çıkılır.

Filtre uyarısı: Motor 60 saat çalıştığında, filtrenin temizlenmesi gerektiğini ifade eden, (CLEAN FILTER) yazısı ekranda çıkar. M.on/off tuşuna 4 saniye basılı tutulunca bip sesi duyulur ve (CLAN FILTER) yazısı 1.5 saniye daha ekranda gösterildikten sonra silinir.

Power On: Power on da elektrik kesildiğindeki saat ekrana getirilir ve saat ayarlama modunda çalışmaya devam edilir.

Power On: EKSİ ve ARTI tuşlarına beraber basılarak saat ayarlama moduna girilir. Saat ayarlama esnasında, ekranda saatin tam ortasında üçgen ikonu yanıp söner. EKSİ ve ARTI tuşları ile saat ayarlanır. EKSİ ve ARTI tuşlarından farklı bir tuşa basılırsa saat ayarlama modundan çıkılır.

BASMALI BUTON ANAHTAR KULLANMA BİLGİLERİ

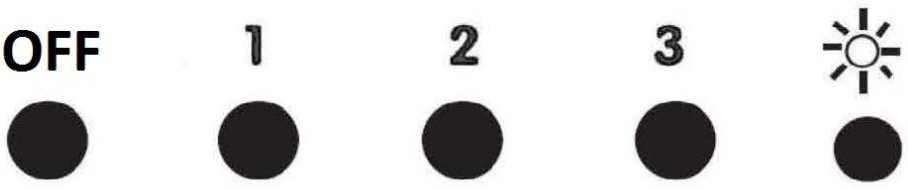

Lamba açma kapatma

1 Birinci kademe açma kapatma

2 İkinci kademe açma kapatma

3 Üçüncü kademe açma kapatma

● OFF

LCD DAVLUMBAZ PROGRAMLANABİLİR ÖZELLİKLERİ

Uyarı: Aşağıdaki programlamaları yapabilmek için motor kapalı olmalıdır.

RGB Ekran Aydınlatması Renk Ayarı

Kapanma timer'ı, alarm ve lamba tuşlarına aynı anda 4 saniye basılı tutulduğunda, RGB renk ayarlama moduna girilir. Ekrana Red (Kırmızı renk) yüzdesi gelir. Kapanma timer'ı tuşuna basılarak Red kırmızı renk), alarm tuşuna basılarak Green (yeşil renk), lamba tuşuna basılarak Blue (mavi renk) için ekranda o anki renk yüzdesi gösterilir. EKSİ ve ARTI tuşlarına basılarak %100 ile %0 arasında ayarlama yapılabilir. Aynı 3 tuşa 4 saniye basılarak yapılan ayar kaydedeler. Kayıt edilmeden programdan çıkmak isteniyorsa M on/off tuşuna basılmalıdır.

Ekran Aydınlatması Seçeneği

Fabrika çıkışı olarak ekran aydınlatması sürekli On dur. Kapanma Timer tuşuna 4 saniye basıldığında ekranda (OFF) yazar ve bip sesi duyulur. Bu durumda ekran aydınlatılması, sadece tuşa basıldığında 15 sn. veya motor açıkken sürekli yanar. Diğer durumlarda ekran aydınlatması sönük kalacaktır. Bir önceki ON durumuna dönmek için aynı tuşa tekrar 4 saniye basılır ve ekranda (On) yazar, bip sesi duyulur.

Click (Tuş sesi) Seçeneği

Fabrika çıkışı olarak Click (tuş sesi) ON dur. Alarm Timer tuşuna 4 saniye basıldığında ekranda (OFF) yazar ve bip sesi duyulur. Bu durumda tuş basılarında click (tuş sesi) duyulmayacaktır. Bir önceki ON durumuna dönmek için aynı tuşa tekrar 4 saniye basılır ve ekranda (On) yazar, bip sesi duyulur.

Lamba Seçeneği

Fabrika çıkışı olarak kapanma timer'ı bittiğinde lamba kapanacak şekildedir. Lamba tuşuna 4 saniye basıldığında ekranda (OFF) yazar ve bip sesi duyulur. Bu durumda kapanma timer bittiğinde lamba kapanmayacak şekilde programlanır. Bir önceki ON durumuna dönmek için aynı tuşa tekrar 4 saniye basılır ve ekranda (On) yazar, bip sesi duyulur.

Fabrika Çıkışı Değerlere Dönme

M.on / off, EKSİ ve ARTI tuşlarına aynı anda 4 saniye basıldığında bip sesi duyulur, ekranda (Fac) yazısı çıkar, fabrika çıkışı değerlere dönülür.
Fabrika Çıkışı Değerler
RGB Ekran Aydınlatması Rengi:
Kırmızı(Red)-100, Yeşil(Green)-100, Mavi(Blue)-100
Ekran Aydınlatması: ON
Click(Tuş sesi): ON
Lamba Seçeneği:ON

DOKUNMATİK ANAHTAR KULLANIM BİLGİLERİ

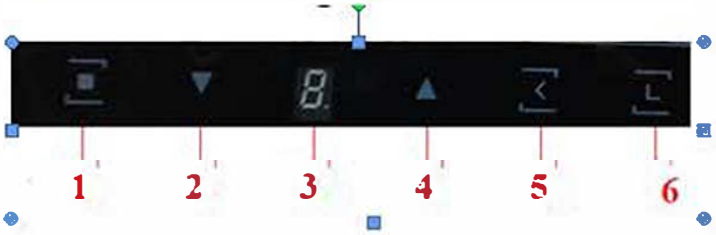

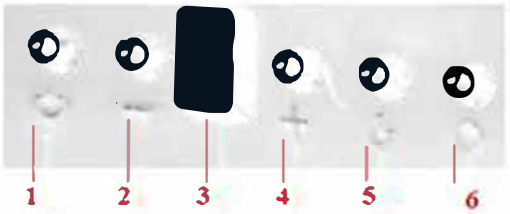

SİSTEM BUTON

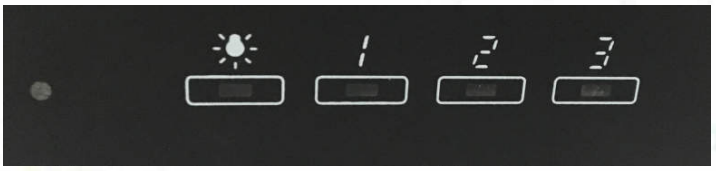

1 -On/Of tuşu: Motoru çalıştırıp durdurmaya yarar. On-Of tuşuna ilk basıldığında motor 2. devirde çalışmaya başlar.

2 -Eksi tuşu: Motor devrini düşürür.

3 - Dijital ekran: Motorun hangi devir kademesinde olduğunu gösterir.

4 -Artı tuşu: Motor devrini bir kademe artırmaya yarar.

5 -Timer tuşu: Bu tuşa basıldığı zaman dijital ekranda motor devri flaş yapar ve motor 15 dakika içerisinde durur. Bu tuşun aktif olabilmesi için bu tuşa 3 sn basılma gerekir. İptal etmek için bir kez basılır.

6 -Lamba tuşu: Lambayı açıp kapatmaya yarar.



1. Açma / kapama tuşu
2. Seviye arttırma tuşu
3. Seviye azaltma tuşu
4. Ampul açma / söndürme tuşu

SİSTEM BUTON

1-KADEME(on-of)

2-KADEME(on-of)

3-KADEME(on-of)

NOT:Herhangi bir tuşa 5 saniye basılı tutulduğunda timer devreye girmekdedir.Süresi 5 dakikadır.



BAKIM BİLGİLERİ

Bölüm 7-1

Bakım işlemi yapılmadan önce, ürünün fişini prizden çekin veya şalteri kapatın veya davlumbazı besleyen sigortayı gevşetin, kapatın.

Alüminyum filtre

Bu filtre havadaki yağ parçacıklarını tutmaya yarar, dolayısıyla cihazınızın kullanılmı sıklığına göre değişen süre içerisinde tıkanacaktır. Cihazınızın tehlike yaratmaması için filtrenizi en çok 1 aylık süreler ile temizlemeniz önerilmektedir. Bu işlem için önce alüminyum filtreleri çıkarınız. Filtreleri sıvı deterjanla suda yıkayıp durulayınız ve kuruduktan sonra yerlerine takınız. Alüminyum filtreler yıkandıkça renk değişimi gözlenebilir. Bu durum normaldir filtrenizi değiştirmeniz gerekmez. Alüminyum filtreyi bulaşık makinasında da yıkayabilirsiniz.

Alüminyum Filtrelerin Sökülmesi

1.Alüminyum filtre kilidini ileri itiniz.

2.Sonra aşağı doğru hafifçe indirip öne çekiniz. Aksi halde filtreyi eğebilirsiniz. Yıkadıktan sonra alüminyum filtreyi yukarıdaki adımları tersinden uygulayarak yuvasına tekrar takınız.

Karbon filtre (Bacasız kullanım içindir)

Bu filtre pişirme kokularını giderir. Baca kullanma imkanı olmaması durumunda mutfak içerisinde sirküle edilen havayı arındırır. Cihazınızın karbon filitre kullanım sıklığına yemek pişirme tarzına ve alüminyum filtrelerin düzenli olarak temizlenmesine göre değişen süre içerisinde dolacaktır.

Normal kullanımda en çok 4 ayda bir değiştirilmelidir.

Karbon Filtrelerin Sökülmesi

1-Alüminyum filtreleri sökünüz.

2-Karbon filtreyi çıkarmak için sola doğru çeviriniz ve kendinize doğru çekiniz.

3-Yeni karbon

4-Alüminyum filtreleri takınız.

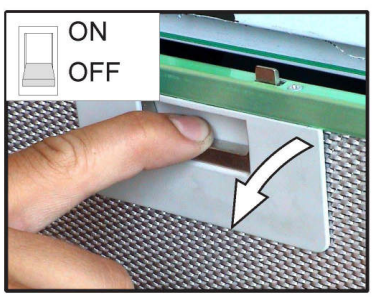

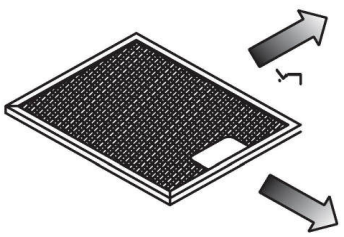

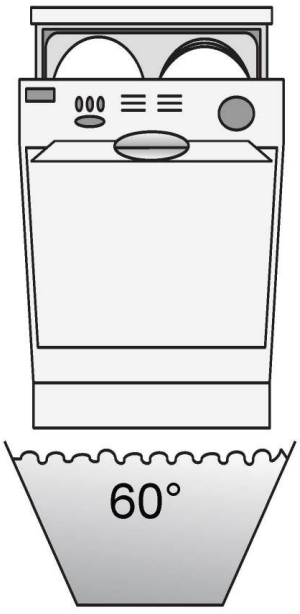

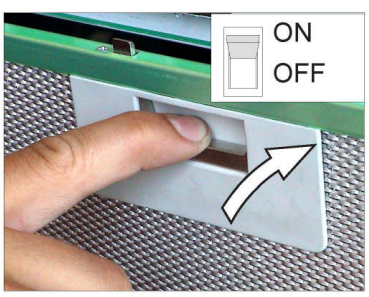

1. TUŞ FONSİYONLARI (BUHAR SENSÖRLÜ)

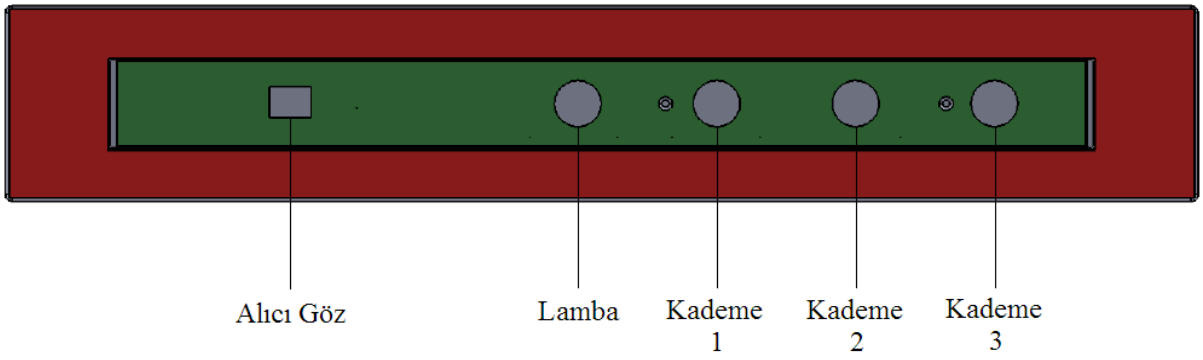

2. FONKSİYONEL ÖZELLİKLERİ

2.1. İlk Enerjilenme

Ürün ilk enerjilendiğinde bütün tuş aydınlatmaları yanıp söner ve davlumbaz kapalı konumdadır. İlk enerjilendirme sonrası, davlumbazın, buhar sensörlü otomatik modu çalışır haldedir. Herhangi bir buhar kaynağı davlumbaza yaklaştırılırsa davlumbaz buharın şiddetine göre kademe belirleyerek çalışır hale gelecektir. Dolayısıyla, cihaz enerjilendirildikten sonra, kullanıcının herhangi bir ayar yapmasına gerek yoktur.

2.2. Davlumbaz Modları ve Işıkları

Davlumbazın manuel ve otomatik olmak üzere iki ana modu vardır. Davlumbaz ilk enerjilendirildiğinde otomatik mod ile çalışmaktadır. Eğer kullanıcı isterse, lamba tuşuna iki saniye basarak otomatik modu tamamen kapatabilir. Ayrıca, kademe butonlarından herhangi birine basılarak otomatik mod devre dışı bırakılabilir. Ancak, herhangi bir kademe aktif değilse ve lamba tuşuna uzun basılarak otomatik mod kapatılmamışsa, otomatik mod devrede olacağından, buhar kaynağı tespit edilirse davlumbaz çalışacaktır.

Otomatik modda iken buhar kaynağı yaklaştırılır ve davlumbaz çalışırsa, bağlı bulunan kademe ışıkları parlama effekti yapacak şekilde yanmaktadır.

Manuel modda ise kademe seçildiği zaman ışıklar düz yanmaktadır. Manuel modda iken zamanlayıcı kurulursa led aydınlatma yan-sön yapacak şekilde yanmaktadır.

2.3. Zamanlayıcı Ayarı

Zamanlayıcı tuşuna basıldığında zamanlayıcı çalışmaktadır. Zamanlayıcı, 5 dakika sonra fanı kapatmaktadır.

2.4. Aydınlatma

Lamba tuşuna basıldığında LED lambalar yanmaktadır. Tekrar basıldığında ise kapanmaktadır.

3. ELEKTRİKSEL ÖZELLİKLERİ

- Besleme Voltajı : 230 VAC, 50 / 60 Hz
- Maksimum Çalışma Sıcaklığı : 85 ^{O}C

Bölüm 7-2

Davlumbazın dışını temizlemek için sıvı ile ıslatılmış yumuşak bir bez kullanınız. Temizlik için asla aşındırıcı ve çizici ürünler kullanmayınız. Bezin paslanmaz çelik gövdeyi çizmesini önlemek için fırça iziyle aynı yönde sürülmelidir. Temizlik sırasında lamba camları sökülmemelidir.

Dikkat!

Davlumbazınızın filtrelerinin temizlenmesi ve değiştirilmesine ait kurallara uymadığınız taktirde yangına neden olabilirsiniz.

Lambanın değiştirilmesi

Davlumbazınızda 2 adet 25 W halojen lamba kullanılmaktadır. Lambayı değiştirmek için öncelikle ürünün fişini prizden çekin veya şalteri kapatın veya davlumbazı besleyen sigortayı gevşetin, kapatın. Halojen lambanın koruyucusunun üzerindeki tırnaklara ince uçlu bir tornavida ile hafifççe bastırıp aşağı doğru itiniz. Bu işlemi yaparken koruyucunun düşmemesi için dikkatlice tutunuz. Lambayı değiştirdikten sonra koruyucuyu, tırnakları lamba yuvasındaki boşluklara göre hizalayıp hafifçe itiniz. Yeni lambayı takarken bir bez yardımıyla takman›z önerilmektedir. Çünkü halojen lambalara el ile temas edildi€inde lamba ömrü yaklaşık 1 günde bitecektir.

Dikkat!

Sadece lambayı değiştireceğiniz zamanlarda lambaya dokununuz. Halojen lamba bozulmadan temas edildiğinde lamba ömrü yaklaşık bir gün sonra bitecektir.
Eğer nakliye ihtiyacınız olursa öncelikle ürünün elektrik bağlantısını kesiniz ve davlumbazınızı sökünüz. Mümkünse orjinal kutusu ile taşıyınız ve kutu üzerindeki taşıma işaretlerine uyunuz. Orjinal kutusu yok ise ürünü hasar görmeyecek şekilde paketleyiniz.

Aşağıdaki önerilere uymanızı rica ederiz

1.Ürününüzü aldığınızda Garanti Belgesini Yetkili Satıcınıza onaylatınız.

2.Ürününüzü kullanma kılavuzu esaslarına göre kullanınız.

3.Hizmet için gelen teknisyene “teknisyen kimlik kartı”nı sorunuz.

