stilevs

TRODOS SB-313B

Su Sebili

Water Dispenser



Kullanma Kılavuzu

Instructions Manual

CİHAZIN TANITIMI

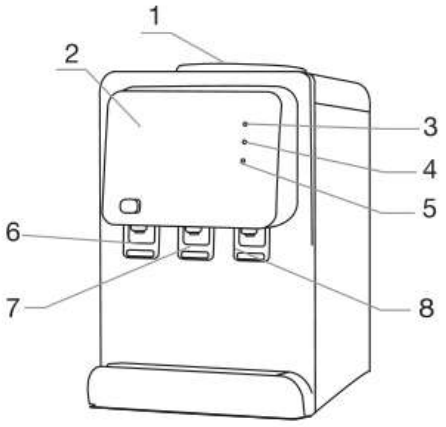

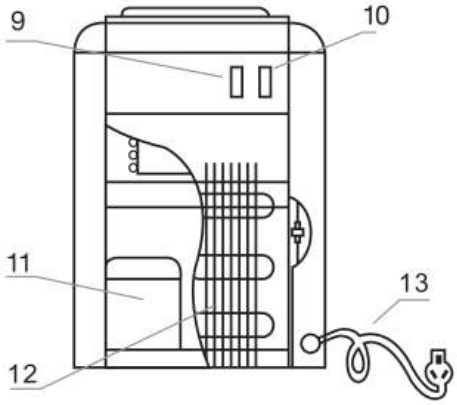

1. Üst Kapak
2. Panel
3. Isıtma Işığı
4. Güç Işığı
5. Soğutma Işığı
6. Sıcak Su Musluğu
7. Normal Su Musluğu
8. Soğuk Su Musluğu
9. Soğuk Su Güç Düğmesi
10. Sıcak Su Güç Düğmesi
11. Kompresör
12. Kondanser
13. Güç Kablosu

1.Head cover
2.Panel
3.Heating light
4.Power light
5.Cooling light
6.Hot water tap
7.Normal water tap
8.Cold water tap
9.Cold water power switch
10.Hot water power switch
11.Compressor
12.Condenser
13.Power wire

KULLANMA KILAVUZU

Ürünümüzü seçtiğiniz için teşekkür ederiz. cihazınızı; bu kullanma kılavuzunu okuyup, kılavuzda belirtilen şekilde kullanırsanız, cihazınızdan en yüksek performansı elde edebilirsiniz. İyi günlerde kullanın.

İÇİNDEKİLER

I. Emniyet kuralları
II. Cihazın tanıtımı
III. Teknik özellikler
IV. Kullanım
V. Temizlik ve bakım

I. EMNİYET KURALLARI

Bu bölümde kişisel yaralanma ve maddi hasar riskine karşı koruma sağlamaya yardımcı olacak güvenlik talimatları verilmiştir. Bu talimatlara uyulmaması verilen garantiyi geçersiz kılacaktır.

- Bu cihazı dış mekanlarda veya banyoda kullanmayın.
- Hatalı kullanımdan veya cihazın uygunsuz şekilde taşınmasından kaynaklanan hasarlar için herhangi bir sorumluluk veya garanti talebi kabul edilmez.
- Cihazı daima dengeli, düz, temiz, kuru ve kaymayan bir yüzey üzerinde kullanın.
- Bu cihaz harici bir zamanlayıcı veya ayrı bir uzaktan kumanda sistemiyle çalıştırılmamalıdır.
- Lütfen, su sebilinizi çalıştırmadan önce, yerleştirilmesi, kullanımı ve bakımı gibi önemli bilgileri içeren kullanma kılavuzunu dikkatle okuyun.
- Stilevs su sebiliniz uluslararası güvenlik standartlarına uygundur; bundan dolayı herhangi bir tehlikeyi önlemek için cihaz veya elektrik kablosu hasar görmesi durumunda yetkili servis tarafından onarılmalı veya değiştirilmelidir. Hatalı veya yeterli olmayan onarım işlemleri, kullanıcıya yönelik tehlike ve riskler meydana getirebilir.
- Şebeke güç kaynağınızın cihazın tip etiketinde belirtilen bilgilere uygun olduğundan emin olun. Cihazı güç kaynağından ayırmanın tek yolu elektrik fişini prizden çekmektir.
- Cihazı topraklı prizde kullanın.
- Elektrik kablosu veya cihaz hasarlıysa cihazı asla kullanmayın.
- Bu cihazı uzatma kablosuyla kullanmayın.
- Cihazo temizledikten sonra, tekrar elektriğe bağlamadan ve parçalarını takmadan önce cihazı ve tüm parçalarını kurutun.
- Elleriniz nemli veya ıslakken cihaza veya cihazın fişine asla dokunmayın.
- Cihazı, elektrik fişine her zaman ulaşılabilecek şekilde yerleştirin.

- Elektrik kablosunun hasar görmesini önlemek için sıkışmasını, kıvrılmasını veya keskin kenarlara sürtünmesini engelleyin. Elektrik kablosunu sıcak yüzeylerden ve açık alevden uzak tutun.
- Cihazın kullanımı esnasında elektrik kablosunun yanlışlıkla çekilmesi veya birinin kabloya takılma tehlikesinin olmadığından emin olun.
- Cihazı kullandıktan sonra, bir arıza olduğunda fişini çıkartın.
- Cihazı temizlemeden önce her zaman prizden çekin ve cihaz kullanımdayken asla temizlik yapmayın.
- Hiçbir zaman bu cihazın herhangi bir parçasını gazlı ocak, elektrikli ocak veya ısınmış fırın gibi sıcak yüzeylerin üzerinde veya yanında çalıştırmayın ya da bu yüzeylerin üstüne koymayın.
- Cihazı asla patlayıcı veya yanıcı ortamların ve maddelerin bulunduğu yerde veya yakınında kullanmayın.
- Su sebilinizin bulunduğu ortamda sıcaklığın 10 - 43 ˚C arasında olması gerekir. Su sebilinizin bundan soğuk veya sıcak ortamlarda çalıştırılması verimliliği açısından tavsiye edilmez.
- İyi bir havalandırma için su sebilinizin arkasında en az 15 cm'lik açık alan bırakın.
- İki su sebili yan yana yerleştiriliyorsa aralarında en az 2 cm boşluk bırakılmalıdır.
- Su sebilinizin sarsıntısız çalıştırılması ve durması gerekir. Su sebilinizin yatay ve sağlam zemin üzerinde dengeli durmasını sağlayın. Bu işlem damacana konmadan önce yapılmalıdır.
- Su sebiliniz fabrikada üretim sonrası temizlenmektedir.
- Su sebilinizin hijyen açısından kullanım esnasında oluşabilecek kirlenmelere karşı 3 ayda bir temizlenmesi gerekmektedir. Bu hizmet ücreti karşılığında yetkili servislerimizden alabilirsiniz.
- Sıcak su içinde su olmadığında ısıtma butonunu asla açık konuma getirmeyin.
- Nakliyeden sonra soğutma butonu ilk dört saat kapalı konuma getirilmelidir.
- Ürün kullanılırken üzerindeki damacanadaki su tam bitmeden yeni bir damacana koymayın. Bu ürün içindeki su seviyesinin bozulmaması açısından gereklidir.
- Su damacanasının kapağında işlev aparatı yok ise suyun tanklara kolay alımını sağlamak için damacana kapağının merkezinde keskin bir aletle (bıçak v.s) çentikler açın.

- Su sebilinizi TV, CD player veya müzik seti gibi elektronik ve değerli eşyalardan uzak ve gölge mekanlara yerleştirin.
- Hasarlı su sebilini çalıştırmayın. Servise danışın.
- Su sebilinin soğutma gazı dolaşımının gerçekleştiği arka kısımlara kesici ve delici aletler kullanmayın. Kondanser gaz kanallarının veya boru uzantılarının delinmesi durumunda püskürecek soğutma gazı cilt tahrişleri ve göz yaralanmalarına sebep olabilir.
- Ürününüzün üzerini örtmeyin ve herhangi bir cisimle kapatmayın.
- Yanıcı gaz ihtiva eden mamülleri (örn. sprey) ve patlayıcı maddeleri cihazınızın yakınlarında kesinlikle bulundurmayın.
- Taşıma veya yer değiştirme esnasında cihazınızı 45°'den daha fazla yana yatırmayın.
- Çatlak, delik. vs. nedeniyle su sızdıran damacanaları kullanmayın.
- Isıtma sistemine zarar vermemek için sıcak su musluğundan su gelmeden ısıtma fonksiyonunu asla çalıştırmayın.
- Cihazınızın üzerinde su damacanası yokken asla ısıtma fonksiyonunu çalıştırmayın.
- Günlük kullanım esnasında muslukların altında bulunan damlalık kabı (su tutucu) dolarsa lütfen biriken suyu boşaltın.
- Soğutma fonksiyonunu açık ve kapalı konumları arasında 3 dakikadan daha kısa zaman aralıklarında değiştirmeyin. Kompresörü koruyarak kullanım ömrünü uzatmak açısından önemlidir.
- Eğer su sebilinizi uzun süre kullanmayacaksanız, içerisindeki suyu tamamen boşaltın. İçerisindeki suyu tamamen boşaltmak için musluklardan gelen su bittikten sonra, cihazınızın arkasındaki drenaj kapağını (su tapası) açın ve suyun bitmesini bekleyin.
- Cihazınızın içerisinde uzun süre bekleyen su, kokuya ve soğuk ortama maruz kalması halinde ise donarak su tanklarının deformansyonuna sebep olabilir.
- Bu ürün evlerde ve işyerlerinde kullanılmak üzere tasarlanmıştır.
- Satın almış olduğunuz ürün yanlızca "19 lt. polikarbon su damacanası" ile kullanılmak üzere tasarlamıştır.
- Bu ürün sadece içme suyu ısıtmak ve soğutmak amaçlı üretilmiştir. Ayran, limonata veya alkol oranı yüksek içkileri soğutmak amaçlı kullanmayın.
- Cihazı, kullanım amacının dışında hiçbir amaç için kullan-

mayın.

- Bu cihaz, cihazın güvenli bir şekilde kullanımıyla ilgili olarak gözetim altında tutulmaları veya kendilerine talimat verilmesi ve cihazın kullanımıyla ilgili tehlikeleri anlamaları koşuluyla 8 yaş ve üzeri çocuklar ile kısıtlı fiziksel, duyusal veya zihinsel kapasiteye sahip olan ya da bilgi ve deneyimi olmayan kişilerce kullanılabilir. Çocuklar cihazla oynamamalıdır. Temizlik ve kullanıcı bakım işlemleri, başlarında bir büyük olmadığı sürece çocuklar tarafından yapılmamalıdır.
- Boğulma tehlikesi! Tüm ambalaj malzemelerini çocuklardan uzak tutun.
- Cihazın, çocukların ulaşamayacağı bir yerde muhafaza edildiğinden emin olun.
- Çocukların cihazla oynamamasına dikkat edin. Örneğin; sıcak su musluğunu açarak zarar görmemeleri için çocukların erişiminden uzak tutun.

II. CİHAZIN TANITIMI

1. Üst Kapak
2. Panel
3. Isıtma Işığı
4. Güç Işığı
5. Soğutma Işığı
6. Sıcak Su Musluğu
7. Normal Su Musluğu
8. Soğuk Su Musluğu
9. Soğuk Su Güç Düğmesi
10. Sıcak Su Güç Düğmesi
11. Kompresör
12. Kondanser
13. Güç Kablosu

III. TEKNİK ÖZELLİKLER

Modeli	: Trodos SB-313B
Gerilim	: 220-240V AC
Frekans	: 50/60Hz
Isıtma Gücü	: 550W
Soğutma Gücü:	: 90W
Toplam Güç	: 640W
Sıcak Su Derecesi	: 85-95°C
Soğuk Su Derecesi	: 5-10°C
Soğutma gazı	: R134a/36g
Elektrik Koruma	: I Sınıf
Klima Sınıfı	: ST
Soğutma Akımı	: 0,75A
Soğuk Su Tankı Kap.	: 3,20 litre
Sıcak Su Tankı Kap.	: 0,80 litre
Soğutma Kapasitesi	: 2 litre/saat
Isıtma Kapasitesi	: 5 litre/saat

IV. KULLANIM

- Tüm ambalaj ve etiket malzemelerini çıkarın ve yürürlükteki yerel düzenlemelere uygun olarak atın.
- Cihazın dik konumda ve dengeli, düz, temiz, kuru ve kaymayan bir yüzeyde durduğundan emin olun.

İlk kullanım öncesi hazırlık

- Su damacanasının üzerindeki hijyenik etiketi yırtın. Şişeyi su sebilinin üst kısmında bulunan su koruyucusunun içine ters şekilde yerleştirin. Su koruyucunun iç merkezi otomatik olarak

valfi açar ve tıkar. Bu esnada şişe hareket ettiği için valfde olası su sızıntısını önlemek için otomatik olarak kapanacaktır.

- Su sebilinin normal, soğuk su ve sıcak su olmak üzere üç musluğu bulunmaktadır.
- Sıcak su musluğunu itin, şişe içinde suyun sıcak su ve soğuk su depolarına aktığını gösteren baloncuklar oluşacaktır. Su akışı sona erene kadar sıcak su musluğuna basmaya devam edin.
- İlk kullanımda veya uzun bir aradan sonraki ilk kullanımda, tankın için doğal su ile 2 kere yıkanmalıdır.

DİKKAT: Yukarıdaki işlemlerden sonra cihazın elektrik bağlantısı yapılmalıdır.

Cihazı çalıştırma

- Sıcak su musluğundan su geldiğinden emin olduktan sonra cihazı fişe takınız ve sıcak su düğmesini açınız.
- Isıtma göstergesi (kırmızı) yanıp sönmeye başlayacak ve sıcak su tankındaki su hazır olduğunda ısıtma gösterge ışığı sönecektir.
- Sıcak su tankındaki suyun sıcaklığı 80°C'nin altına indiğinde sıcak su gösterge lambası tekrar yanıp sönmeye başlayacaktır. Lamba tekrar söndüğünde sıcak suyunuz hazır olacaktır.
- Eğer cihazınızda sıcak su kullanmak istemiyorsanız, sıcak su düğmesini kapalı tutunuz. Bu durumda sıcak su gösterge lambası kapalı olacak ve su normal sıcaklıkta olacaktır.

UYARI: Sıcak su musluğundan su gelene kadar cihazınızın elektrik güç bağlantısını kesinlikle yapmayın. Sıcak su musluğundan su akmaya başladığında elektrik bağlantısını yapabilirsiniz.

- Soğutma işlemini başlatmak için soğuk su düğmesini açınız. Soğutma göstergesi ışığı (yeşil) yanıp sönmeye başlayacaktır.
- Soğuk su tankındaki su sıcaklığı azalmaya başlayacak ve soğuk su hazır olduğunda soğutma gösterge ışığı sönecektir. Soğutma işlemini durdurmak için Soğutma düğmesini kapatınız.

V. TEMİZLİK VE BAKIM

- Temizlik yapmadan önce, fişi çekerek veya sigortayı kapatarak cihazınızın elektrik bağlantısını kesin.
- Temizlik için, kesinlikle buhar veya buharlı temizlik malzemeleri kullanmayın, doğrudan su sıkmayın. Böyle bir durumda buhar veya su zerrecikleri cihazınızda elektrik akıma olan bölgelere temas ederek kısa devre veya elektrik çarpmasına sebep olabilir.
- Cihazınızın dış yüzeylerini, karbonat (yemek sodası) eklenmiş ılık su ile ıslatılmış yumşak bir bez veya

sünger ile temizleyin. Bez veya süngeri iyice sıktıktan sonra kullanın. Kesinlikle çizici ve aşındırıcı (tiner, çamaşır suyu, toz deterjan gibi) malzemeler kullanmayın.

- Su depolarını temizlerken asla sağlığa zararlı kimyasal madde veya deterjan kullanmayın.
- Yılda bir kere fırça veya elektrik süpürgesi ile cihazınızın arkasındaki tozları alın. Kondanser üzerinde toz veya diğer yabancı maddeler kaplamışsa suda ıslatılmış yumuşak bez ile temizleyin.
- Cihazı temizledikten sonra tamamen kurulayın.
- Cihazın üzerine yapıştırılmış olan tanıtım amaçlı etiket sökülebilir özelliktedir (sökülebilirlik süresi 1 yıldır). Bu etiketi sökmek için bir köşesinden kaldırıp karşı yöne doğru yavaşça çekin. Etikette yırtılmalar oluyorsa kalan parçacıkları kazımayın, ıslak bir sünger yardımı ile kalan izleri nemlendirerek çıkarın.
- Temizlik için gaz, benzin ve benzeri maddeleri kesinlikle kullanmayın.

TAŞIMA VE NAKLİYE

Cihazın naklini kendi orijinal kutusu ve bölmeleri ile veya cihazın etrafını koruyacak yumuşak bir bezle sararak yapmak gerekir. Yanlış ambalajlama esnasında plastik parçalar kırılabilir, elektrik aksamı zarar görebilir.

DİKKAT:

- **Cihazı ve aksesuarlarını, kullanım sırasında darbelerden koruyunuz. Çarpma veya düşürülme sonucunda oluşacak hasarlarda, garanti harici işlem uygulanacaktır.**
- **Çeyizlik, hediyelik v.b. nedenlerden dolayı satın alınan ve kullanılmayan ürünün garanti başlangıcı Stilevs Yetkili Servisi tarafında yapılmaktadır. İlk kullanımına başlayacağınız gün itibariyle bölgenizde bulunan en yakın Yetkili Servisimizde Garanti Belgenizi onaylatınız.**
- **Garanti belgesini satış tarihinde muhakkak yetkili satıcıya (ürününüzü satın aldığınız kişi) tasdik ettiriniz (Unvan kaşesi ve satış tarihi).**
- **Herhangi bir arıza durumunda Stilevs Yetkili Servisimize şahsen başvurunuz.**
- **Malın ayıplı olduğunun anlaşılması durumunda tüketici, 6502 sayılı Tüketicinin Korunması Hakkında Kanunun 11 inci maddesinde yer alan;**
  - **a. Sözleşmeden dönme,**
  - **b. Satış bedelinden indirim isteme,**

c. Ücretsiz onarılmasını isteme,

d. Satılanın ayıpsız bir misli ile değiştirilmesini isteme,

haklarından birini kullanabilir.

- **Tüketici, garantiden doğan haklarının kullanılması ile ilgili olarak çıkabilecek uyuşmazlıklarda yerleşim yerinin bulunduğu veya tüketici işleminin yapıldığı yerdeki Tüketici Hakem Heyetine veya Tüketici Mahkemesine başvurabilir.**
- **Satıcı tarafından Garanti Belgesinin verilmemesi durumunda, tüketici Gümrük ve Ticaret Bakanlığı Tüketicinin Korunması ve Piyasa Gözetimi Genel Müdürlüğüne başvurabilir.**

Cihazınızın yasal kullanım ömrü 10 yıldır.

İMALATÇI veya İTHALATÇI FİRMA:

STİLEVS TRADING LIMITED

Adres : Özker Özgür Cad. No:23 J. K. L. K.Kaymaklı (Vakıflar Çarşısı) 99010, Lefkoşa – KKTC

Tel.: +90 850 255 14 27

Fax: +90 212 876 75 88

Menşei : P.R.C.

AEEE Yönetmeliğine Uygundur.

AEEE

Bu cihaz AEEE direktiflerine uygun olarak geri dönüşümü olan parçalardan oluştuğu için çöpe atılmaması gerekmektedir.

Lütfen, bu cihazın geri dönüşümünü sağlamak için en yakın toplama merkezine başvurunuz.

INSTRUCTIONS MANUAL

Thank you for choosing our product. This instructions manual has been prepared for you to achieve complete satisfaction and maximum performance from your product. READ THESE INSTRUCTIONS CAREFULLY BEFORE USING THE APPLIANCE AND KEEP THE MANUAL FOR FUTURE REFERENCE

CONTENTS

I. Important Safety & Usage Instructions
II. General Description
III. Technical Specifications
IV. Using The Appliance
V. Cleaning & Maintenance

I. IMPORTANT SAFETY & USAGE INSTRUCTIONS

When using electrical appliances, In order to reduce the risk of fire, electric shock or injury to persons ,Basic safety precautions should be alsofollowed , including the following: Please kindly pay your attention to below points:

- The ground wire be connected well.
- Keep children away from the machine to avoid hurting them during your usage.
- If the drinker is not yet watered up and the power is switched wrong, the machine may be over-heated then. The protection switch will cut off the power automatically to protect the heating series. Just waiting for 15 minutes, the user can operate the machine normally again according to the correct installing process.
- Place the water dispenser on level ground, keep it 15 cm away from the Wall to let air through.
- Don't keep combustibles near the water dispenser, please.
- Don't turn the tap at will to avoid making a leaking or a water-cut.
- Cut off the power at a long time of no using. Drain the left water in the machine. Open the cupboard door of the refrigerator. Clean the drinker inside and outside, close the door again after about 2 days and cover the machine with a dust cover.
- Pull out the power socket before repairing or maintaining.
- If there are dust and dirt on the condenser surface, use a piece of watered soft cloth to clean it up.
- Replacement cord instructions, type attachment. If the supply cord is damaged, it must be replaced by the manufacturer, its service agent or similarly qualified persons in order to avoid a hazard.
- The appliance is not to be used by children or persons with reduced

physical, sensor yor mental capabilities, or lack of experience and knowledge, unless they have been given supervision or instruction.

- Children being supervised not to play with the appliance.
- Keep ventilation openings, in the appliance enclosure or in the built-in structure, clear of obstruction.
- Do not use mechanical devices or other means to accelerate the defrosting process, other than those recommended by the manufacturer.
- Do not use electrical appliances inside the food storage compartments of the appliance, unless ther are of the type recommended by the manufacturer.
- This appliance is not suitable for outside use.
- The working ambient temperature fort his appliance as 10-43 centidegree.
- Warning! Please Do not destroy the cooling loop.

II. GENERAL DESCRIPTIONS

1. Upper Lid
2. Panel
3. Heating Light
4. Power Light
5. Cooling Light
6. Hot Water Tap
7. Normal Water Tap
8. Cold Water Tap
9. Cold Water Power Switch
10. Hot Water Power Switch
11. Compressor
12. Condenser
13. Power Cord

III. TECHNICAL SPECIFICATIONS

Model	: Trodos SB-313B
Voltage	: 220-240V AC
Frequency	: 50/60Hz
Heating Power	: 550W
Cooling Power	: 90W
Hot Water Temperature	: 85-95°C
Cold Water Temperature	: 5-10°C
Refrigerant Code and Quantity	: R134a/36g
Shock-Proof	: I Type
Climate Type	: ST
Rated Cooling Current	: 0,75A
Cold Water Tank Capacity	: 3.20 liters
Hot Water Tank Capacity	: 0.80 liters
Cooling Capacity	: 2 liters/hour
Heating Capacity	: 5 liters/hour

IV. USING THE APPLIANCE

- Tear off the hygienic sleeve on the bottle cap of püre water bottle, then insert upside down directly on the valve on top of water dispenser.

- Press the water tap tol et off the air in the tank until water comes out. Knock the tap for several times in order to prevent the water channel from being clogged with air bubbles.
- When the water dispenser is used at the first time or after a long time stopping, wash the tank inside for 2 times with püre water.
- It is only after finishing the above processes that you can connect the power.
- Turn round the hot water switch (red) at the place of "on" and the red light flashes. If you do not want to use hot water, turn the switch at "off" and the water coming out is normally warm.
- Turn the cold water switch (blue) round at the place of "on" and the green light flashes.
- When the red light turns off automatically, the hot water has got to 90-95 degrees to be fit for drinking. When the hot water temperature is below 80 degrees, the red light flashes and the water is going to be heated up automatically.
- When the green light turns off automatically, the cool water temperature is below 10°C to be fit for drinking.
- Remove power plug or disconnect from the mains before performing any maintenance the machine.
- Do not use steam or any steam cleaner and do not directly spray water on the surface of the machine. Otherwise steam or water grains can be contacted to electric current of the machine and can caused short circuit or electric schock.
- Clean the surface of the machine with soft cloth or sponge which had been soaked with sodium bicarbonated warm water. Use the cloth or the sponge after wringing out well. Never use abrasive materials or chemical cleaners (such as thinner, bleach, powder detergent)

V. CLEANING & MAINTENANCE

- Do not use noxious chemical materials during cleaning the water tanks.
- Once a year remove the dusts from the back of machine with brush or vacuum cleaner. If the condenser had been covered with dust or other foreign material, clean it with soaked soft cloth.
- After cleaning the machine, completely dry it.
- Identification label on the machine is removable (detachability time is 1 year). Slowly take off one side of the label to the opposite side to remove it. If the label is teared do not scratch remaining parts, remove them with a soaked sponge.
- Do not use gas, petrol or any similar substances to clean the machine.



AEEE

This marking indicates that this product should not be disposed with other household wastes throughout the EU. To prevent possible harm to the environment or human health from uncontrolled waste disposal, recycle it responsibly to promote the sustainable reuse of material resources. To return your used device, please use the return and collection systems or contact the retailer where the product was purchased. They can take this product for environmental safe recycling.

ELEKTRİK ŞEMASI

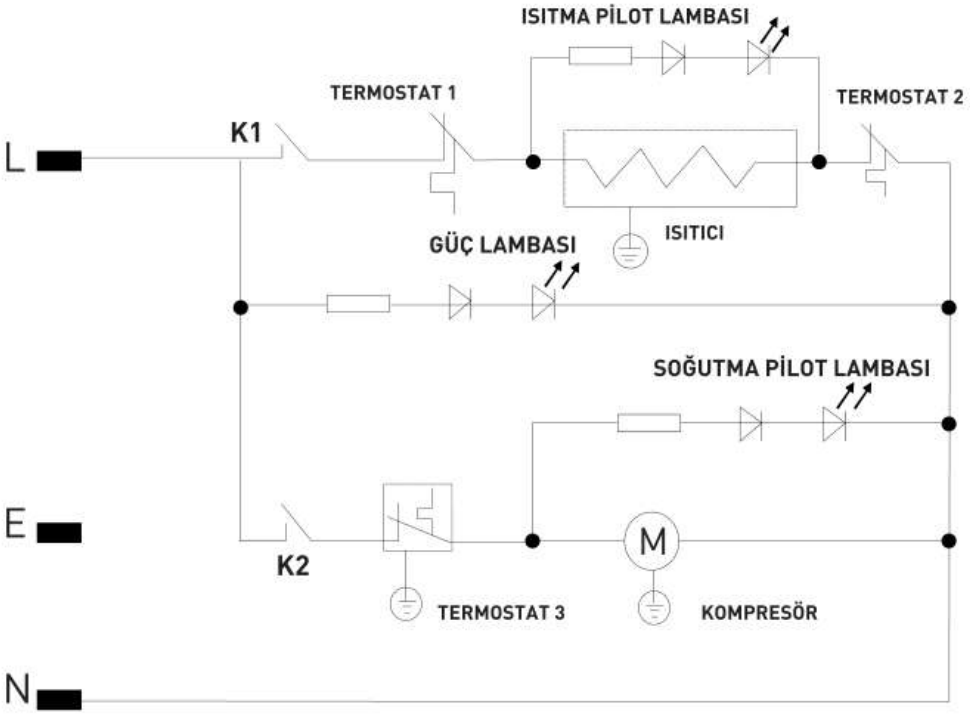

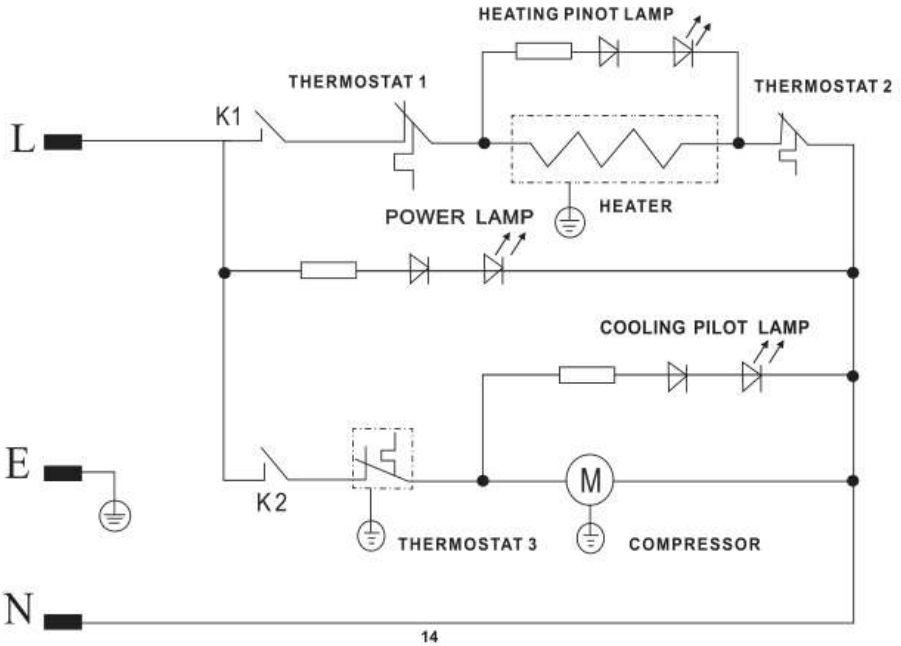

YETKİLİ SERVİS LİSTESİ

ADANA	CEYHAN	KARACA TEKNİK	MURADİYE MAH MEVLANA CAD NO 11	(322) 613-1777
ADANA	FEVZİPAŞA	LİDER ELEKT.	FEVZİPAŞA MAH.48043 SOK.NO:16 A	(322) 421-6063
ADANA	KOZAN	KAYA ELEKTRİK	ŞEVKİYE MAH.ADANA CAD.NO:63/B	(534) 378-7009
ADANA	MERKEZ	DÜZOVA ELEKTRİK	BARAJ YOLU SÜMER MAH.5.DURAK MERİH APT ALTI NO:65/D	(322) 227-2266
ADANA	SEYHAN	ŞAHİN ELEKT.	HUZUR EVLERİ MAH.ALPARSLAN TÜRKEŞ APT.ALTI NO:357/C	(322) 239-0790
ADANA	SEYHAN	DÜZOVA	TEPEBAĞ MAH 27001 SOKAK NO: 5 A	(322) 363-6787
ADANA	YÜREĞİR	EYMEN TEKNİK	SELAHATTİN EYYUBİ MAH.3844 SK.NO 6/B/KOZAN YOLU	(322) 329-4949
ADANA	YÜREĞİR	EYÜP AŞİKAR	BAŞAK MAH. ÇUKUROVA CAD. NO:187/C	(507) 500-8486
ADIYAMAN	BESNİ	ÖNCEL SOĞUTMA	ÇAT MAH.BADEM SOK.NO:20	(416) 318-3200
ADIYAMAN	GÖLBAŞI	EFEBEY TEKNİK	YENİ MAHALLE NAMIK KEMAL CAD.NO:16/A	(416) 781-9909
ADIYAMAN	KAHTA	BOZKURT ISITMA	KARŞIYAKA MAH. 4003 SK. NO 29 C	(416) 726-2072
ADIYAMAN	MERKEZ	EGE SOĞUTMA	TURGUT REİS MAH.FEVZİ ÇAKMAK CAD.NO:4/B	(416) 202-1554
AFYON	ÇAY	ÇİMEN ELEKTRİK	ŞİRİNEVLER MAH.İNÖNÜ CAD.NO:156	(272) 632-6991
AFYON	MERKEZ	CENGİZ TEKNİK	MARULCU MH. Ş.Y.ERDİNÇ ŞATIRER SK. MİYANE SULTAN APT. NO:7 A	(272) 212-1243
AFYON	SANDIKLI	ÖZGÜR ELEKTRİK	SANDIKLI CAY MAH.MESCİT SOK.NO:13	(272) 515-1357
AĞRI	DOĞUBEYAZIT	YILDIZ ELEKT.	ULUYOL MAH.AKASYA SOK.NO:19	(541) 315-0567
AĞRI	PATNOS	CİHAN TEKNİK	14 NİSAN CAD.801 SOK.NO:10	(536) 958-4556
AKSARAY	MERKEZ	KOÇAK ELEKT.	TAŞPAZAR MAH.869/ŞEHİT HALİL UĞUR SK.ÇAĞLAYAN APT.NO: 9/1	(382) 212-7599
AMASYA	MERKEZ	KARATAS SOGUTMA	SEHİRÜSTÜ MAH. TORUMTAY SK.SABIR APT. NO:35 A	(543) 435-5450
AMASYA	MERZİFON	UYUM TEKNİK	CAMİCEDİT MAH.MÜFTÜLÜK CAD.NO:8/C	(358) 514-0844
ANKARA	ALTINDAG	MSS KOSO	FERUDUN ÇELİK MAH.1048.CAD.NO:187/B	(553) 677-0106
ANKARA	BALGAT	ÇAĞRI TEKNİK	OĞUZLAR MAH.BARIŞ MANÇO CAD.(ESKİ 2.CAD.) NO:27/B	(312) 286-6960
ANKARA	BEYPAZARI	DOĞAN TEKNİK	KAYHAN GUVEN CAD.NO:22/C	(312) 762-8919
ANKARA	ÇANKAYA	ÇÖZÜM TEKNIK	EMEK MAH. SEHIT YAVUZ OGUZ CAD. 4-B	(312) 215-4808
ANKARA	ÇUBUK	MERT TEKNİK	CUMHURİYET MAH.SAMİ EFENDİ SOK.NO:10/D	(312) 837-9945
ANKARA	ERYAMAN	DURU TEKNİK	GÜZEL KENT MAH.7.CAD.GALAXY AVM NO:16/53	(312) 283-5610
ANKARA	ETİMESGUT	OMAÇ TEKNİK	İSTASYON MAH.TUZUN SOK NO:34/B	(312) 245-3611
ANKARA	GÖLBAŞI	DİNÇERLER DTM.	SEYMENLER MAH.KARANFİL CAD.NO:62	(312) 484-1501
ANKARA	KEÇİÖREN	AKYOL TEKNİK	YAKACIK MAH.ÇEKİRGE CAD.NO:46/A	(312) 361-2323
ANKARA	KIZILCAHAMAM	ACAR ELEKT.	SONEL SOK.NO:10/A	(312) 736-0499
ANKARA	MAMAK	AKAY ELEKT.	BALKİRAZ MAH.KAŞİF HOCA SOK.NO:56	(312) 367-0727
ANKARA	MAMAK	AĞAOGLU TEKNİK	Çağlayan mahallesi.tip Fakültesi caddesi.no:232	(552) 949-5119
ANKARA	POLATLI	TUNÇ TEKNİK	CUMHURİYET MAH.ALTAY CAD.NO:31/A	(312) 623-3109
ANKARA	PURSAKLAR	MERKEZ ELEKT.	FATİH MAH.YUNUS EMRE CAD.KANARYA SOK.NO:6/D	(312) 328-3006
ANKARA	SİNCAN	ARSLAN ELEKTRİK	İSTASYON MH.BOSNA CAD.NO:30/B	(312) 269-3505
ANKARA	ULUS	UYGUN ELEKT.	ŞEHİT TEĞMEN KALMAZ CAD.NO:24 D:60	(312) 324-2512
ANKARA	YENİKENT	BEYAZ EŞYA KOMBİ	29 EKİM MAH.789 SOK.NO:7/B	(539) 916-1880
ANKARA	YENİMAHALLE	KARAKAYA TEKNİK	4.CAD.NO:58/A-B/DEMETEVLER	(312) 345-7210
ANTALYA	ALANYA	ARAS TEKNİK	YAYLA YOLU CAD.ÇINAL SOK.NO:4/1	(242) 511-2829
ANTALYA	GAZİPAŞA	BİLAL TEKNİK	İSTİKLAL MAH.TERMİNAL SOK.NO:13/A	(242) 572-4458
ANTALYA	MANAVGAT	ALPER TEKNİK	ÖRNEK MAH. FEVZİ PASA CD. NO:173 İC KAPI NO:D	(242) 742-8143
ANTALYA	MURATPAŞA	AKAY TEKNİK	VARLIK MAH, 193.SOK.NO:4	(242) 244-8258
ANTALYA	SERİK	YE-KA TEKNİK	ORTA MAH İŞLER CAD NO:4 D SERİK	(850) 317-0151
ARTVİN	MERKEZ	ÇAKIR TİCARET	ÇAMLIK MAH. 10 MAYIS CAD.NO:11/1 İÇ KAPI NO:1	(535) 362-2453
AYDIN	KUŞADASI	PARS ELEKT.	CAMİKEBİR MAH.MİTHAT BAYSAL SOK.NO:20/A	(256) 613-0878
AYDIN	MERKEZ	HIZEL SERVİS	KURTULUŞ MAH.2018 SOK.NO:2/B	(256) 225-3269
AYDIN	MERKEZ	TEKNİK ELEKT.	CUMA MAH.EGEMENLİK BULV.NO:93/D	(256) 211-2612
AYDIN	NAZİLLİ	AYDOĞAN SOĞ.	TURAN MAH ZİYA GÖKALP CAD NO: 83	(256) 313-3797
BALIKESİR	BANDIRMA	GÜRKAN TİCARET	PAŞA BAYIRI MAH.MEHMETÇİK CAD.NO:9/1	(266) 714-4410
BALIKESİR	EDREMİT	EMİN TEKNİK	HAMİDİYE MAH. AKÇAY CAD. NO 21	(533) 295-2788
BALIKESİR	GÖNEN	UZMAN TEKNİK	MALKOÇ MAH.TOPÇU SOK.NO:6/B	(266) 762-6494
BALIKESİR	MERKEZ	KALE ELEKTRİK	DUMLUPINAR MAH.BALIKAVDAN SOK.BARUTCU İŞ HANI NO:15	(266) 241-5333
BARTIN	MERKEZ	NETSES ELEKT.	ORTA MAH.DEMİRCİLER SOK.NO:44	(378) 227-3492
BATMAN	MERKEZ	ŞAHİNLER ELEKT.	MEYDAN MAH.CUMHURİYET BULV.NO:18	(488) 213-1702
BİLECİK	MERKEZ	DİNDAR ELEKT.	GAZİPAŞA MAH.DAĞISTANLI SOK.NO:7	(228) 212-6770
BİNGÖL	MERKEZ	UZAY ELEKT.	KÜLTÜR CAD.NO:117	(426) 214-3053
BİTLİS	ADİLCEVAZ	UMUT SOĞUTMA	ÇAYIR MAH.ALDAĞLAR SOK.NO:1/1	(535) 636-7421
BİTLİS	MERKEZ	DİZAYN ELEKT.	HÜSREV PAŞA MAH.1234 SOK.A-7 J	(434) 226-7443
BİTLİS	TATVAN	YAREN ELEKTRİK	CUMHURİYET CAD.ESKİ RENAULT SERVİS ARKASI YAŞAR APT.2 NO:6	(434) 827-3335
BOLU	GEREDE	ENES TEKNİK	SEVİLLER MAH.BOCURGATOĞLU SOK.NO:1	(374) 311-4243
BOLU	MERKEZ	KOÇ TEKNİK	BAHÇELİEVLER MAH.LEYLAK SOK.BURAK APT.NO:11/A	(374) 218-2317
BURDUR	BUCAK	YİĞİTLER ELEKTRİK	PAZAR MAH.OKULLAR CAD.NO:10	(248) 325-7737
BURDUR	MERKEZ	TIĞLI ELEKTRİK	PAZAR MAH. ESKİ DEMİRCİLER CAD. NO : 61/A	(248) 233-4545
BURSA	GEMLİK	ACİL TV	DEMİR SUBAŞI MAH.FIRIN SOK.NO:7	(224) 514-7120
BURSA	İNEGÖL	BUSEM TEKNİK	mahmudiye mh kasım efendi cad no .173/a	(532) 223-7111
BURSA	İZNİK	ŞUA TEKNİK	BEYLER MAH.DERMAN SOK.NO:1/C	(551) 100-5966
BURSA	MUDANYA	ÇÖZÜM ELEKTRİK	GÜZEL YALI BURGAZ MH.KAZIM KARABEKİR CD.M.ALİ YILDIRIM NO:13C	(224) 554-5054
BURSA	M.KEMALPAŞA	ZAFER TEKNIK	HAMZA BEY MAH KORUCUBASI SOK NO:7/A	(530) 370-4532
BURSA	NİLÜFER	NİLÜFER TEKNIK	BESEVLER MAH. YILDIRIM CAD.ARKAN SITESI NO: 255 E	(224) 220-0112
BURSA	NİLÜFER	SABAN ÖZEL TEK.	BESEVLER MAH. GÜNES CAD. SEN APT. NO:25A/A	(505) 671-9656
BURSA	ORHANGAZİ	GÜMÜŞ TEKNİK	CAMİKEBİR MAH.İSTİKLAL CAD. NO 36	(541) 508-9478
BURSA	YENİŞEHİR	DURGUT TEKNİK	ÇAYIR SOK.NO:23	(224) 773-4404
ÇANAKKALE	BİGA	ÖZBERK SOĞUTMA	İSTİKLAL MAH.HAN SOK.NO:5	(286) 317-1444

stilevs

TÜKETİCİ DANIŞMA HATTI
0850 255 14 27

İMALATÇI / İTHALATÇI FİRMA:
STİLEVS TRADING LIMITED
Özker Özgür Cad. No:23 J. K. L. K.Kaymaklı (Vakıflar Çarşısı) 99010, Lefkoşa – KKTC
Tel.: +90 850 255 14 27 - Fax: +90 212 876 75 88